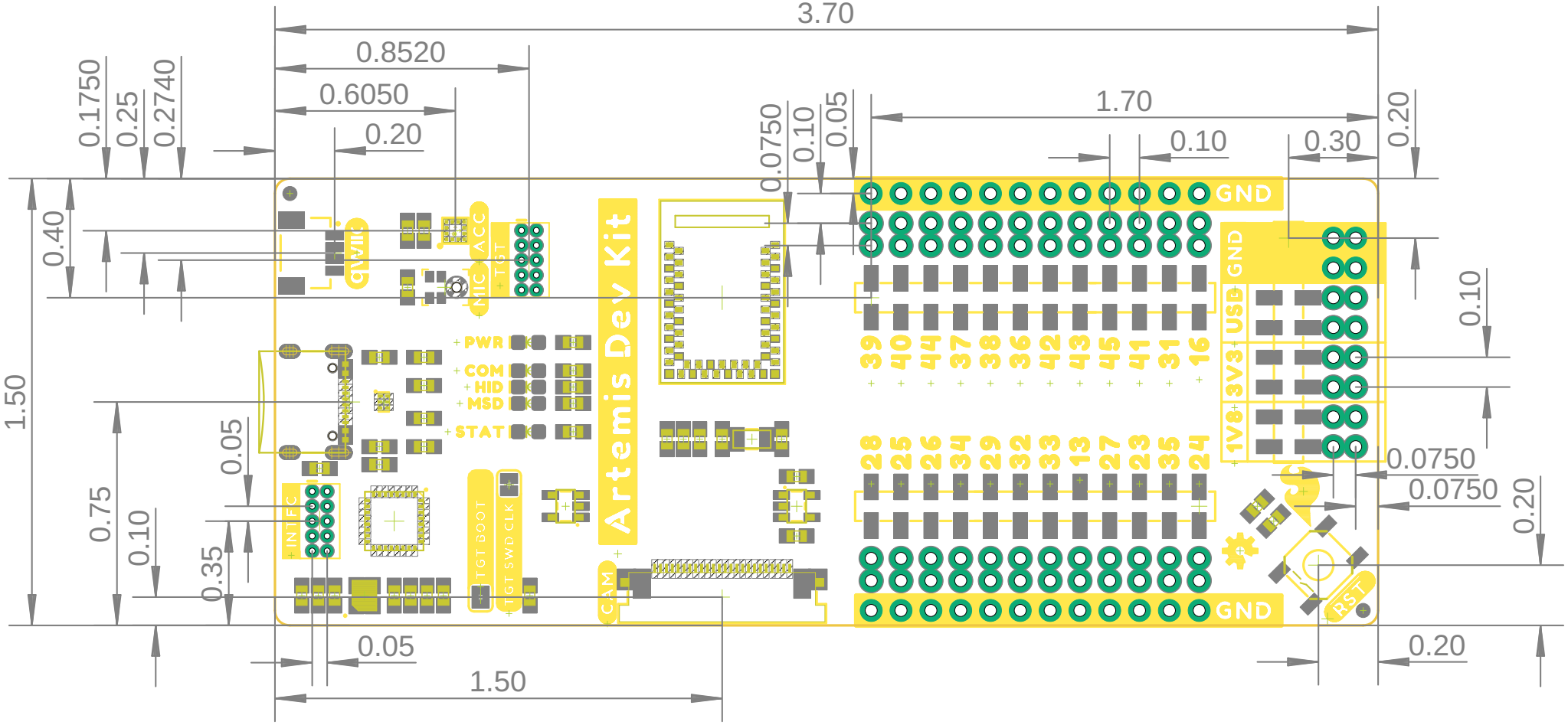

3.70
0.8520
0.6050
0.20
0.1750
0.25
0.2740
0.0750
0.10
0.05
1.70
0.10
0.30
0.20
0.40
1.50
0.75
0.10
0.05
0.35
0.05
1.50
0.10
0.0750
0.0750
0.20
0.20
GND
GND
GND
USB
3V3
1V8
39
40
44
37
38
36
42
43
45
41
31
16
28
25
26
34
29
32
33
13
27
23
35
24
PWR
COM
HID
MSD
STAT
Artemis Dev Kit
CAM
TGT BOOT
TGT SWD CLK
INTFC
RST